Herstellen der Anschlüsse

Schalten Sie alle anzuschließenden Geräte aus, und stellen Sie die Lautstärke auf das Minimum ein.

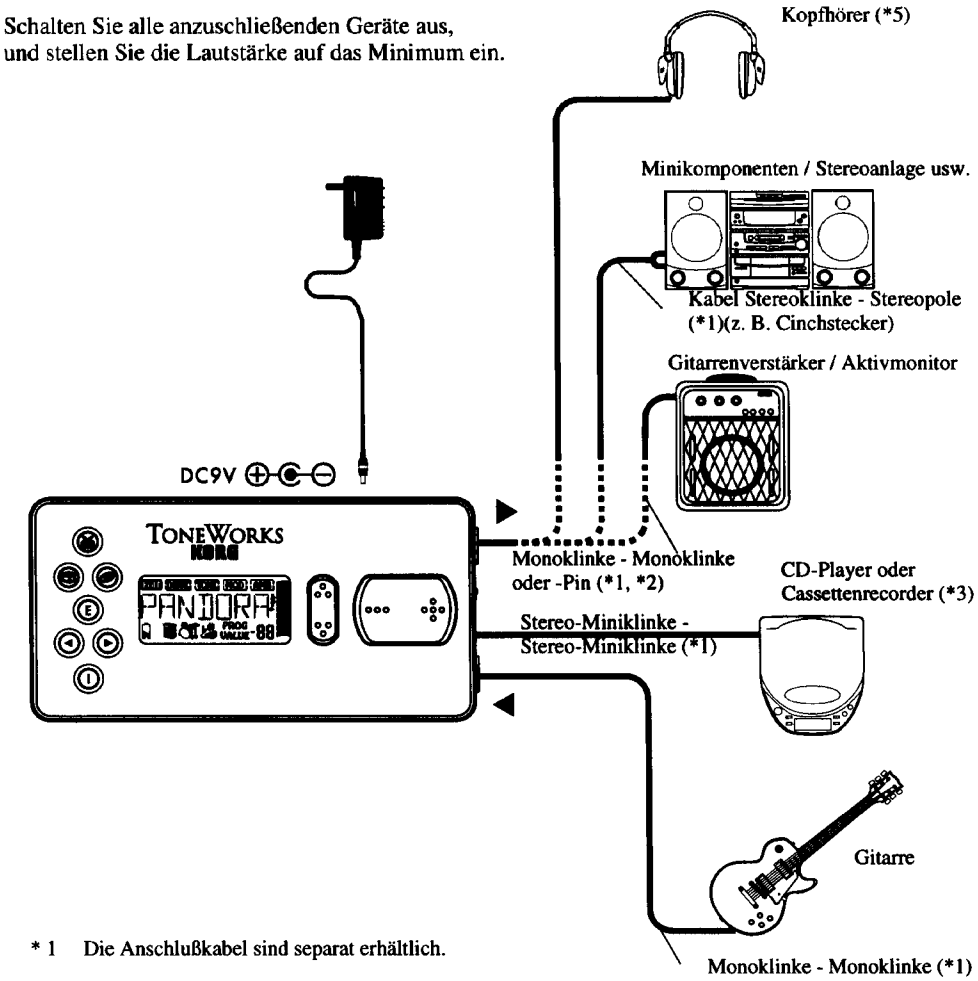

* 1 Die Anschlußkabel sind separat erhältlich.

* 2 Die Ausgangs-/Kopfhörerbuchse des **PANDORA** ist in Stereo ausgelegt. Wenn Sie die Verbindung zu einem Gitarrenverstärker usw. mit einem üblichen Monokabel herstellen, ist nur der linke Ausgang (L) hörbar.

* 3 Wenn Sie einen Cassettenrecorder oder CD-Player an die AUX IN-Buchse anschließen, können Sie zu der Musik vom Band usw. Gitarre spielen. Die Lautstärke muß jedoch am angeschlossenen Gerät geregelt werden.

* 4 Wenn Sie den **PANDORA** mit Batterien betreiben ist kein Wechselstromadapter erforderlich. Verwenden Sie nur den empfohlenen Wechselstromadapter.

* 5 Der Ausgangspegel und die Klangqualität sind je nach verwendetem Kopfhörer unter schiedlich. Wir empfehlen, einen Kopfhörer guter Qualität mit einer Impedanz von 32 Ohm oder weniger zu verwenden und einer Empfindlichkeit, von 100dB/mW oder darüber. Viele Kopfhörer, die mit einem tragbaren CD-Player oder Cassettenrecorder mitgeliefert werden, sind gut geeignet.

Ausprobieren

1) Nachdem Sie alle Anschlüsse hergestellt haben, stellen Sie den Netzschalter auf "ON". (Dies wird als Play-Modus bezeichnet.) Wählen Sie mit der +/- Taste ein relativ unverzerrt klingendes Programm, bei dem sich die Lautstärke problemlos ein-stellen läßt. (Für das folgende Beispiel wählen wir Programm 6 "BLUZMAN".)

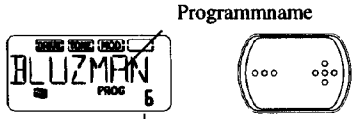

2) Stellen Sie den Eingangspegel-Schalter auf eine für den Ausgangspegel Ihrer Gitarre geeignetePosition.
H: Gitarren oder Bässe mit hohem Ausgangspegel (Humbucker-Pickups)
L: Gitarren oder Bässe mit niedrigem Ausgangspegel (Einspulige Tonabnehmer)

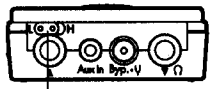

3) Stellen Sie die Lautstärke an der Gitarre wie gewohnt ein. Drücken Sie die Taste △ oder ▽ zur Anzeige des Hauptpegels. Halten Sie die Taste △ oder ▽ gedrückt, um die Lautstärke einzustellen.

Play-Modus

Stellen Sie den Netzschalter auf die rechte Position ein.
Der Play-Modus ist die Betriebsart, in der Sie den PANDORA normalerweise verwenden.

1. Programm wechseln

Es stehen 38 User-Programme zur Wahl. Sie können die Programme mit den +/- Tasten wählen.

2. Gesamtlautstärke

Wenn Sie eine der △/▽ Tasten drücken, wird der aktuelle Lautstärkewert auf der LCD-Anzeige angegeben. Indem Sie eine der △/▽ Tasten gedrückt halten können Sie den Gesamtpegel einstellen. Jede Änderung des Hauptpegels wird gespeichert und bleibt auch nach Ausschalten des **PANDORA** erhalten.

3. Bypass- / Stummschaltung

Wenn Sie die Bypass-Taste drücken, beginnt die Anzeige der Effektkette (DRIVE TONE MOD AMB) langsam zu blinken und der **PANDORA** gibt nur das Direktsignal (ohne Effektbearbeitung) aus. Wenn Sie die Bypass-Taste gedrückt halten, beginnt die Tune-Anzeige nach etwa einer Sekunde schnell zu blinken. Der Ausgang ist jetzt stummgeschaltet und es wird kein Signal ausgegeben. Wenn Sie den **PANDORA** auf Bypass einstellen oder stummschalten, ist der Tuner betriebsbereit. Drücken Sie nochmals die Bypass-Taste, um die Bypass-/Stummschaltung zu verlassen.

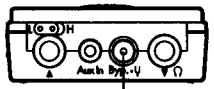

Effektketten-Anzeige

4. Tuner

Wählen Sie im Play-Modus die Bypass- oder Stummschaltung. Die Buchstaben- und Zahlenanzeigen verschwinden, und der Tuner ist betriebsbereit. Spielen Sie einen Ton auf der Gitarre. Der Notenname wird am rechten Rand des Displays angezeigt, daneben die Frequenz in Bezug auf die Tonhöhe A am linken Rand. Stimmen Sie Ihre Gitarre so, daß sich die Tonhöhenanzeige zur Mittemarke hin bewegt. Erhöhungszeichen werden rechts oben neben dem Notennamen angezeigt. Stimmen Sie Ihre Gitarre so, daß der Anzeigebalken und die Zeigermarke übereinander sind.

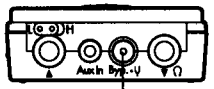

Wenn Sie eine der △/▽ Tasten drücken, können Sie den Kalibrierungswert (die Frequenz des Kammertons A) im Bereich von A = 438 bis 445 Hz. ändern. Diese Einstellung geht beim Ausschalten des PANDORA verloren und wird beim nächsten Einschalten auf den Wert A = 440 Hz zurückgesetzt.

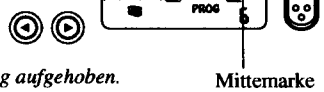

Der Tuner funktioniert nicht, wenn Rhythmus eingeschaltet ist.
Wenn Sie ein Programm wählen, werden die Bypass-/Stummschaltung aufgehoben.