Bass-King T

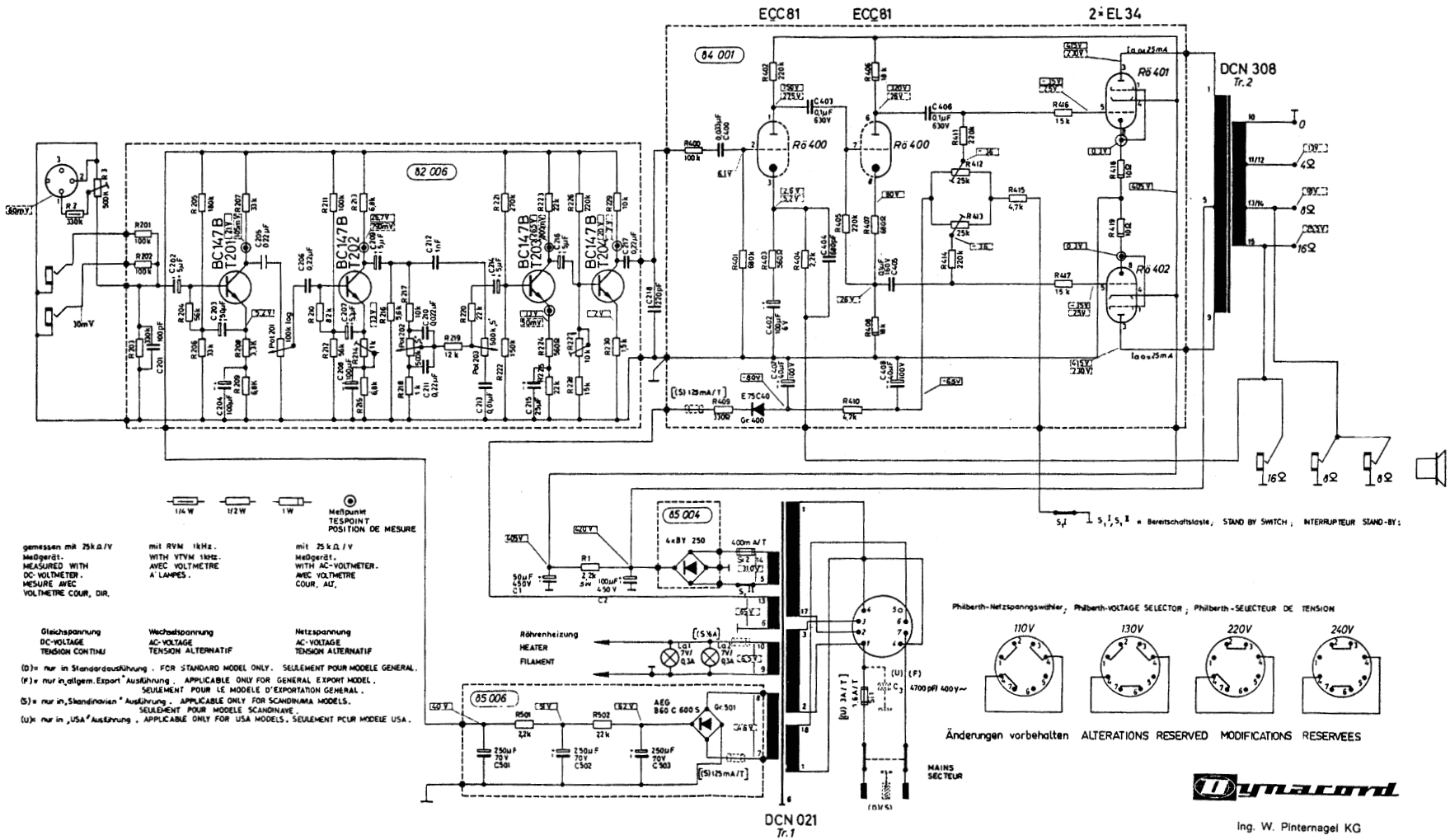
ECC81
ECC81
2×EL 34
84 001
82 006
85 004
85 006
DCN 308
Tr. 2
DCN 021
Tr. 1
BC147B
Rö 400
Rö 401
Rö 402
E 75C40
4×BY 250
AEG
B60 C 600 S
Röhrenheizung
HEATER
FILAMENT
MAINS
SECTEUR
Meßpunkt
TESPOINT
POSITION DE MESURE
gemessen mit 25 kΩ/V
Meßgerät.
MEASURED WITH
DC-VOLTMETER.
MESURE AVEC
VOLTMETRE COUR. DIR.
mit RVM 1kHz.
WITH VTVM 1kHz.
AVEC VOLTMETRE
A LAMPES.
mit 25 kΩ/V
Meßgerät.
WITH AC-VOLTMETER.
AVEC VOLTMETRE
COUR. ALT.
Gleichspannung
DC-VOLTAGE
TENSION CONTINU
Wechselspannung
AC-VOLTAGE
TENSION ALTERNATIF
Netzspannung
AC-VOLTAGE
TENSION ALTERNATIF
(D)= nur in Standardausführung. FOR STANDARD MODEL ONLY. SEULEMENT POUR MODELE GENERAL.
(F)= nur in „allgem. Export" Ausführung. APPLICABLE ONLY FOR GENERAL EXPORT MODEL.
SEULEMENT POUR LE MODELE D'EXPORTATION GENERAL.
(S)= nur in „Skandinavien" Ausführung. APPLICABLE ONLY FOR SCANDINAVIA MODELS.
SEULEMENT POUR MODELE SCANDINAVE.
(U)= nur in „USA" Ausführung. APPLICABLE ONLY FOR USA MODELS. SEULEMENT POUR MODELE USA.
Philberth-Netzspannungswähler; Philberth-VOLTAGE SELECTOR; Philberth-SELECTEUR DE TENSION
110V
130V
220V
240V
Änderungen vorbehalten ALTERATIONS RESERVED MODIFICATIONS RESERVEES
Dynacord
Ing. W. Pinternagel KG